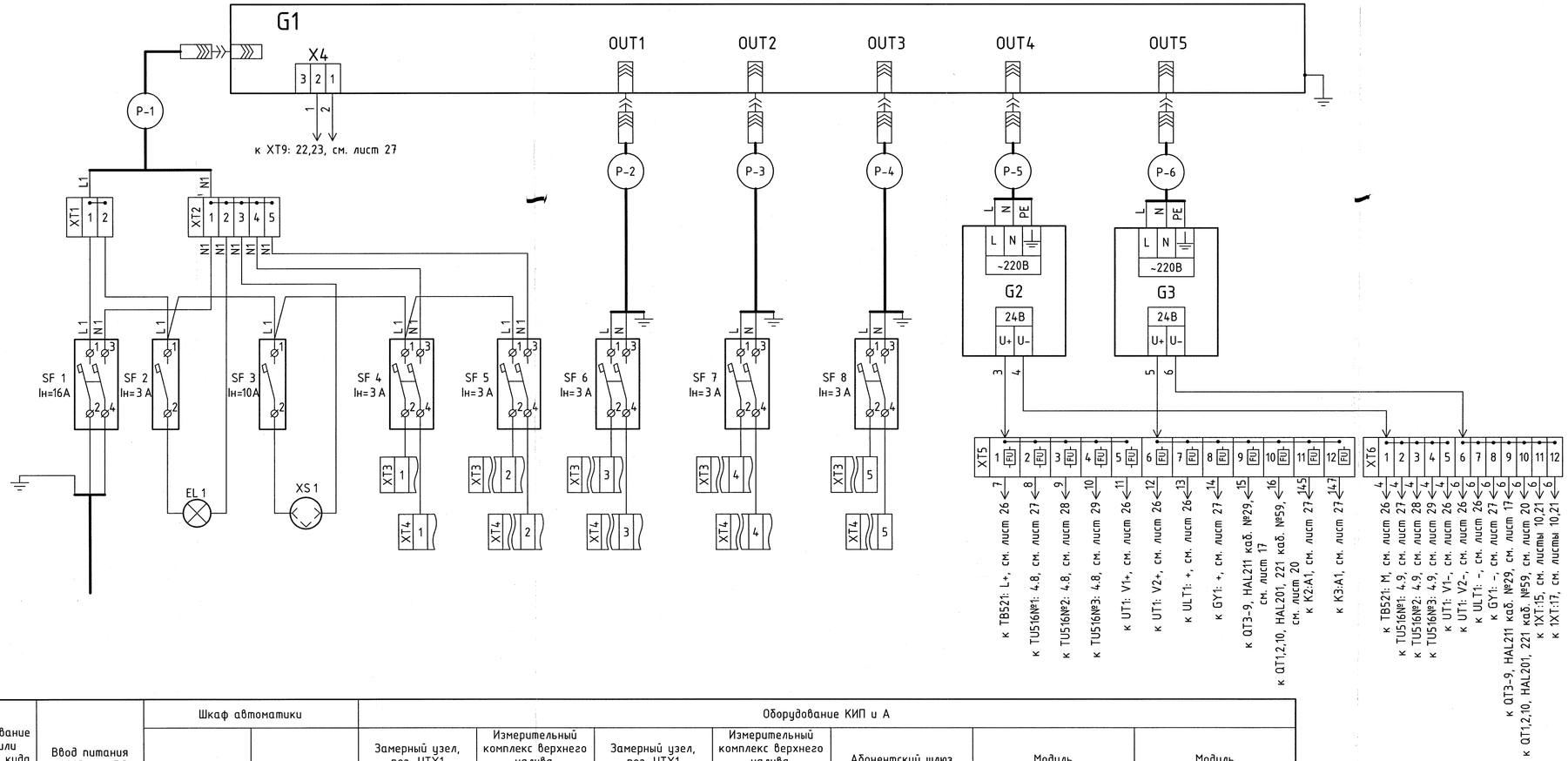

Наименование цепи или прибора, куда подводится напряжение	Ввод питания ~220В, см. ЭС	Шкаф автоматики		Оборудование КИП и А						
		Освещение	Розетка	Замерный узел, поз. UTY1	Измерительный комплекс верхнего налива, поз. UTY2	Замерный узел, поз. UTY1	Измерительный комплекс верхнего налива, поз. UTY2	Абонентский шлюз IP-телефонии, см. раздел СС	Модуль питания G2	Модуль питания G3
				Силовые цепи	Силовые цепи	ЦБУ	ЦБУ			
Мощность, ВА	1500	20	-	10	10	10	10	50	120	120

Изм.	Кол.уч.	Лист.	№ док.	Подп.	Дата
Разраб.		Мосеев			09.12
Пров.		Изотов			09.12
Гл.спец.		.			
Н.контр.		Тимуск			09.12
ГИП		Коробов			09.12
Утвердил.		.			

П 1204. РП-0-АТХ

«Техническое перевооружение открытого склада топлива зд. 122В-К ФГУП «НИТИ им. А. П. Александрова»

Автоматизация технологического процесса

Стадия	Лист	Листов
РП	25	

Шкаф автоматики. Схема питания

Петропроект

в. N	Зл.	Эпис	Дата	Взам	Л. №
11875					11769